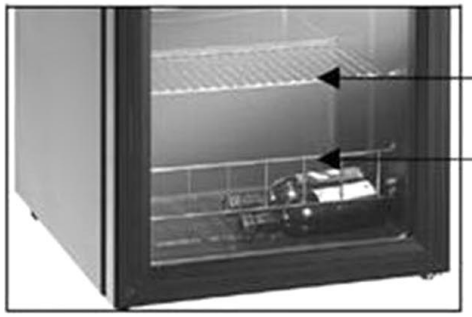

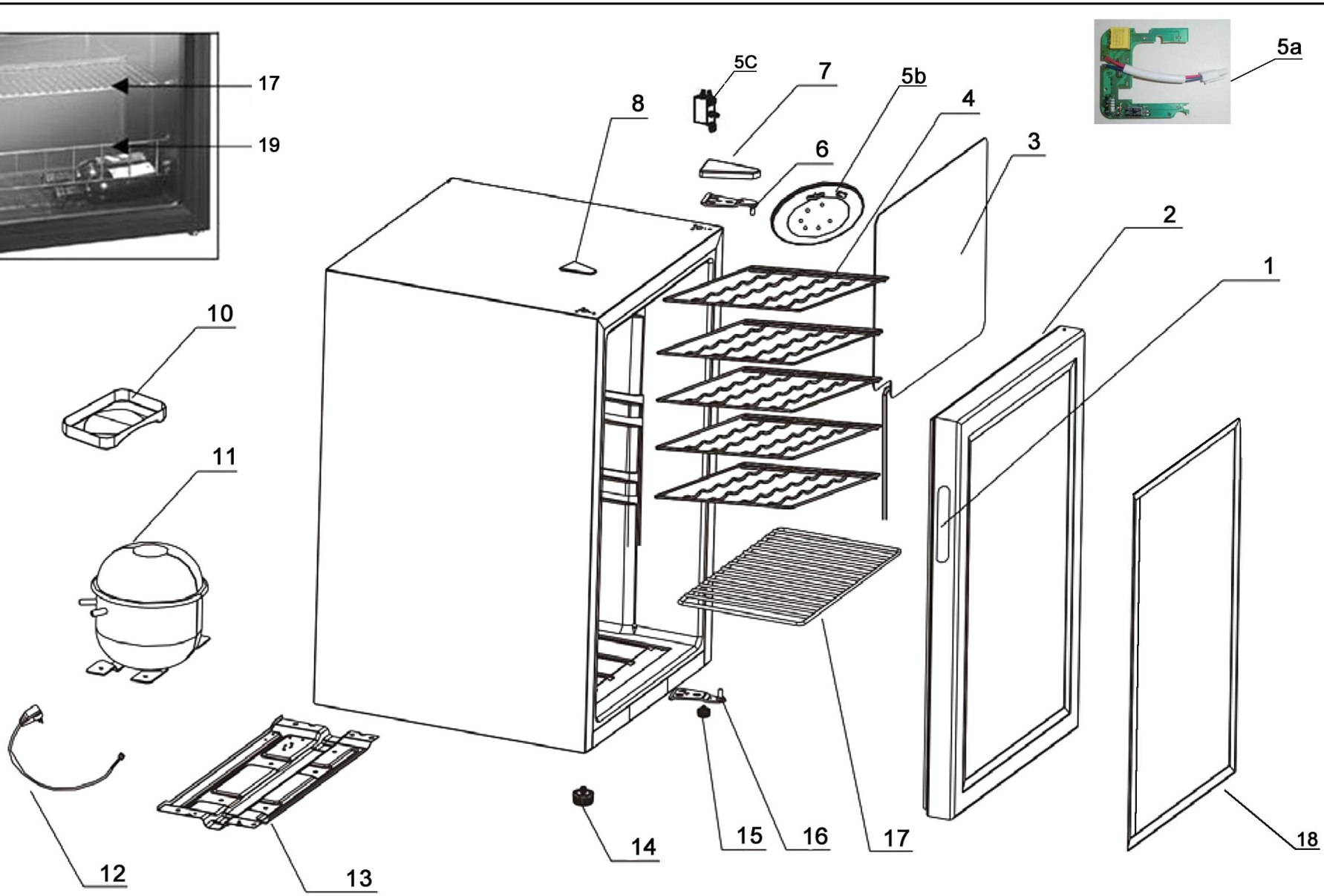

Bartscher	Flaschenkühlschrank 88L,28Fl Artikel Nr.: 700082G	Explosionszeichnung 25.02.2014	Seite 1/2

Pos.	Artikelbeschreibung	Description of item	Artikel Nr./Item No.
1	Griffmulde	Recessed handle	07000821
2 (incl. 1+18)	Glastür, komplett	Glass door, complete	07000822
3	Verdampfer	Evaporator	07000823
4	Auflagerost groß	Big shelf	07000824
5a	LED-Beleuchtung, komplett	LED illumination, complete	07000825
5b			
5c			
6	Türscharnier oben	Top door hinge	07000826
7	Abdeckung z. Türscharnier	Cover f. door hinge	07000827
8	Abdeckung oben	Top cover	07000828
10	Auffangschale	Drip tray	07000829
11	Kompressor	Compressor	070008210
12	Anschlusskabel	Power cord	070008211
13	Boden z. Kompressor	Compressor base	070008212
14	Fuß, groß	Large base	070008213
15	Fuß, klein	Small base	070008214
16	Türscharnier unten	Door hinge bottom	070008215
17	Auflagerost klein	Small shelf	070008216
18	Türdichtung	Door gasket	070008218
19	Gitter	Grid	E0302020134
o.Abb/n.pic	Relais	Relay	E0302060591