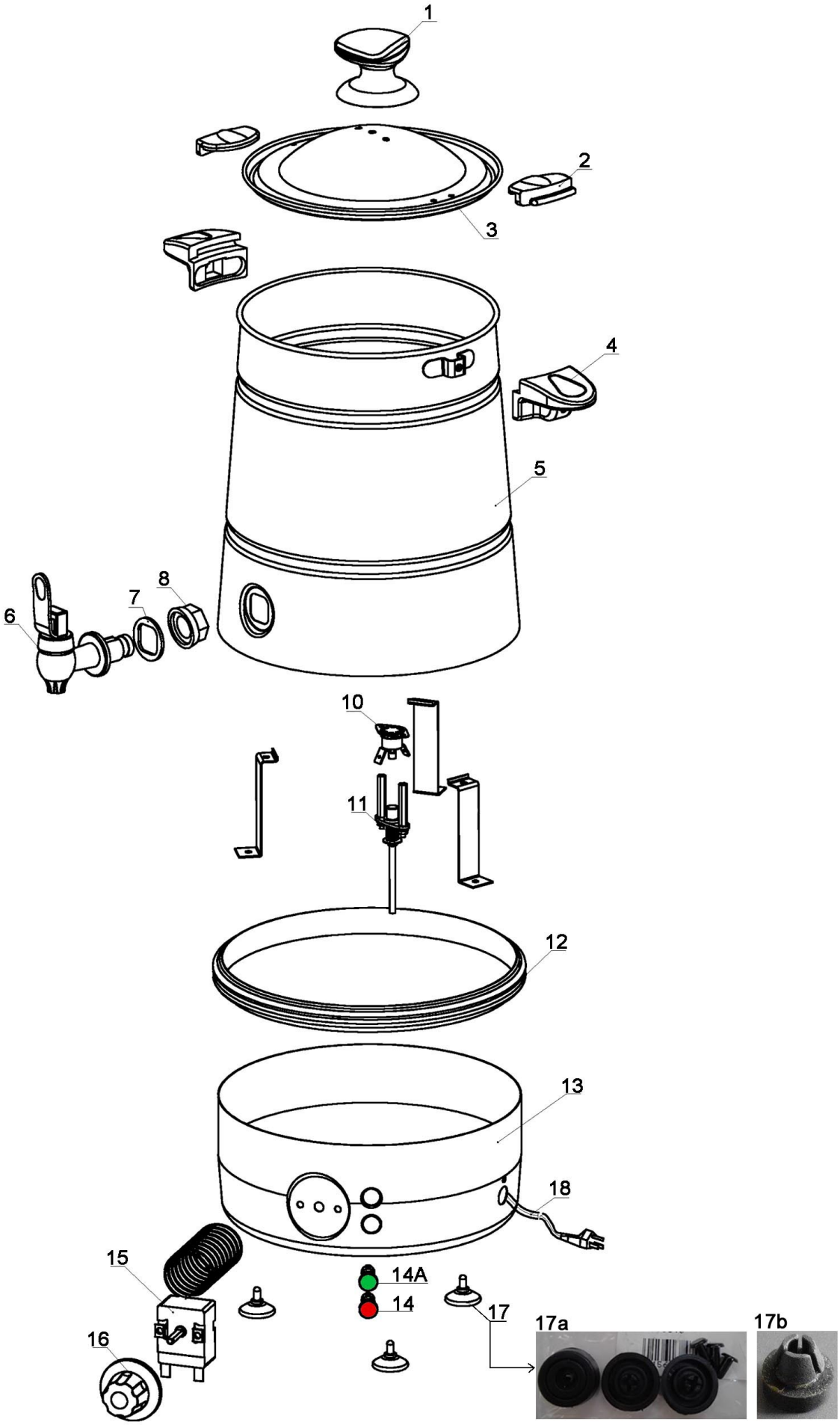

Bartscher	Heisswasser-Spender 5L Artikel-Nr.: 200061	Explosionszeichnung 05.09.2014	Seite 1/2

Pos.	Artikelbeschreibung	Description of item	Artikel Nr./Item No.
1-3	Deckel komplett	Lid complete	02000613
4	Griff	Handle	02000614
5	Behälter	Container	02000615
6	Ablasshahn	Drain cock	02000616
7			
8			
10	Sicherheitsthermostat	Safety thermostat	020006110
11	Resetstift komplett	Reset pin complete	020006111
12	Verbindungsring, schwarz	Connecting ring, black	020006112
13	Boden	Botto,	02000617
14	Kontrolllampe, rot	Red indicator light	020006114
14A	Kontrolllampe, grün	Green indicator light	020006114A
15	Thermostat EGO	Thermostat EGO	020006115
16	Knebel	Knob	020006116
17a	Fuß - Set, 3 Stück, schwarz, Gummi	Base - set, 3 pieces, black, rubber	01000619
17b	Fuß - Set, 3 Stück, schwarz, Gummi	Base - set, 3 pieces, black, rubber	E010006191
18	Anschlusskabel	Power cord	02000618