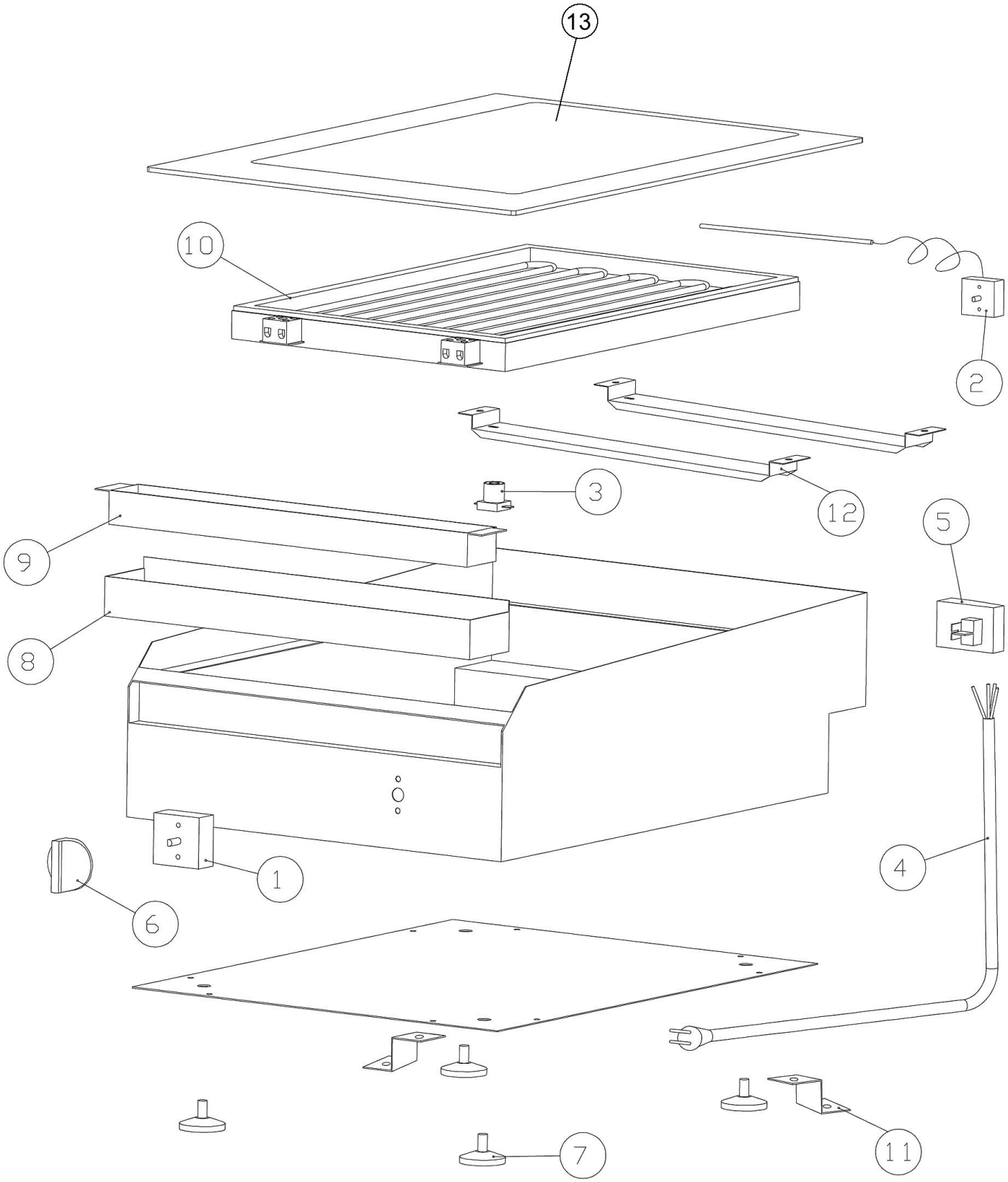

Bartscher	Ceran Grillplatte, GP2500 Artikel-Nr.: 370030	Explosionszeichnung 01.07.2015	Seite 1/2

Pos.	Artikelbeschreibung	Description of item	Artikel Nr./Item No.
1	Energieregler 13 A, 230 V	Energy regulator 13 A, 230 V	05057021010
2	Thermostat	Thermostat	0A20009
3	Kontrollleuchte	Indicator light	0A22059
4	Anschlusskabel 3 x 1,5	Power cord 3 x 1,5	0A22067
5	Klemmleiste	Terminal strip	0A22084
6	Knebel	Knob	0A25005A
7	Fuß, höhenverstellbar, D 60, M10	Base, height-adjustable, D 60, M10	0A25011
8	Fettauffangschale L 387 mm	Grease drip pan L 387 mm	0A27029
9	Fettauffangschale L 380 mm	Grease drip pan L 380 mm	0A27032
10	Heizkörper, 2500 W, 230 V	Heating element, 2500 W, 230 V	0S50004
11	Halterung	Bracket	0A27063
12	Halterung z. Heizkörper	Bracket f. heating element	0A27048
13	Glasplatte, Ceran	Glass plate, ceramic	E0A40038