BRIVE - Однорычажный смеситель для ванны/душа на одно отверстие

E75769

Коллекция: BRIVE

Отделки*:

CP - Хром

Общие характеристики:

Преимущества для конечного пользователя

- Кольцо-ограничитель температуры воды
- Автоматический переключатель с функцией блокировки: практичный, в случае низкого давления потока воды

Преимущества при монтаже

- Гибкая подводка с соединителями G3/8

Технические характеристики

- ТИП УСТАНОВКИ: 1 отверстие
- ТИП: Однорычажный
- ВЫСОТА ПОД ИЗЛИВОМ: 134 мм
- ПОДКЛЮЧЕНИЕ: С гибкой подводкой
- ЭКОНОМИЧНОЕ ПОТРЕБЛЕНИЕ: Экономия воды и энергии
- ОДНОРЫЧАЖНЫЙ СМЕСИТЕЛЬ: ОДНОРЫЧАЖНЫЙ СМЕСИТЕЛЬ
- ГАРАНТИЯ НА ОТДЕЛКУ: 10 лет
- Расход воды: 21 л/мин при давлении 3 бар
- НОРМЫ И ПРАВИЛА: NF : ID/A - ECAU : E3/1 C2 A2 U3 (Ge3) - ACS : 15 ACC LY 472
- РАСХОД ВОДЫ: 21 л/мин при давлении 3 бар
- РАССТОЯНИЕ МЕЖДУ ЦЕНТРОМ ИЗЛИВА И ЦЕНТРАЛЬНОЙ ОСЬЮ КОРПУСА: 141 мм
- МЕХАНИЗМ: Керамический картридж
- СЛИВ: 0
- УСТАНОВКА: 1 отверстие
- Обратный клапан на выходе для душа

Технический чертеж

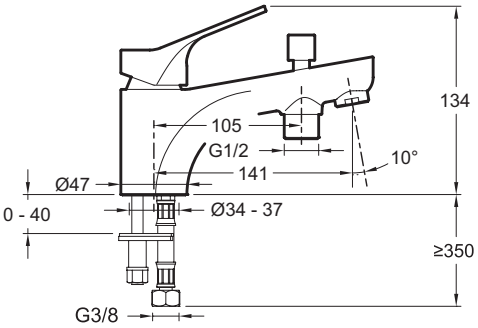

Спецификация продукта: Однорычажный смеситель для ванны/душа на одно отверстие. E75769. Коллекция: BRIVE. ТИП УСТАНОВКИ: 1 отверстие. НОРМЫ И ПРАВИЛА: NF : ID/A - ECAU : E3/1 C2 A2 U3 (Ge3) - ACS : 15 ACC LY 472. ТИП: Однорычажный. РАСХОД ВОДЫ: 21 л/мин при давлении 3 бар. ВЫСОТА ПОД ИЗЛИВОМ: 134 мм. РАССТОЯНИЕ МЕЖДУ ЦЕНТРОМ ИЗЛИВА И ЦЕНТРАЛЬНОЙ ОСЬЮ КОРПУСА: 141 мм. ПОДКЛЮЧЕНИЕ: С гибкой подводкой. МЕХАНИЗМ: Керамический картридж. ЭКОНОМИЧНОЕ ПОТРЕБЛЕНИЕ: Экономия воды и энергии. СЛИВ: 0. ОДНОРЫЧАЖНЫЙ СМЕСИТЕЛЬ: ОДНОРЫЧАЖНЫЙ СМЕСИТЕЛЬ. УСТАНОВКА: 1 отверстие. ГАРАНТИЯ НА ОТДЕЛКУ: 10 лет. Обратный клапан на выходе для душа. Расход воды: 21 л/мин при давлении 3 бар.

Этот документ не является публичной офертой

*В зависимости от конфигурации компьютера или настроек принтера, технических факторов и характеристик, цвета, которые Вы видите могут не полностью соответствовать настоящим цветам и являются схематическими.