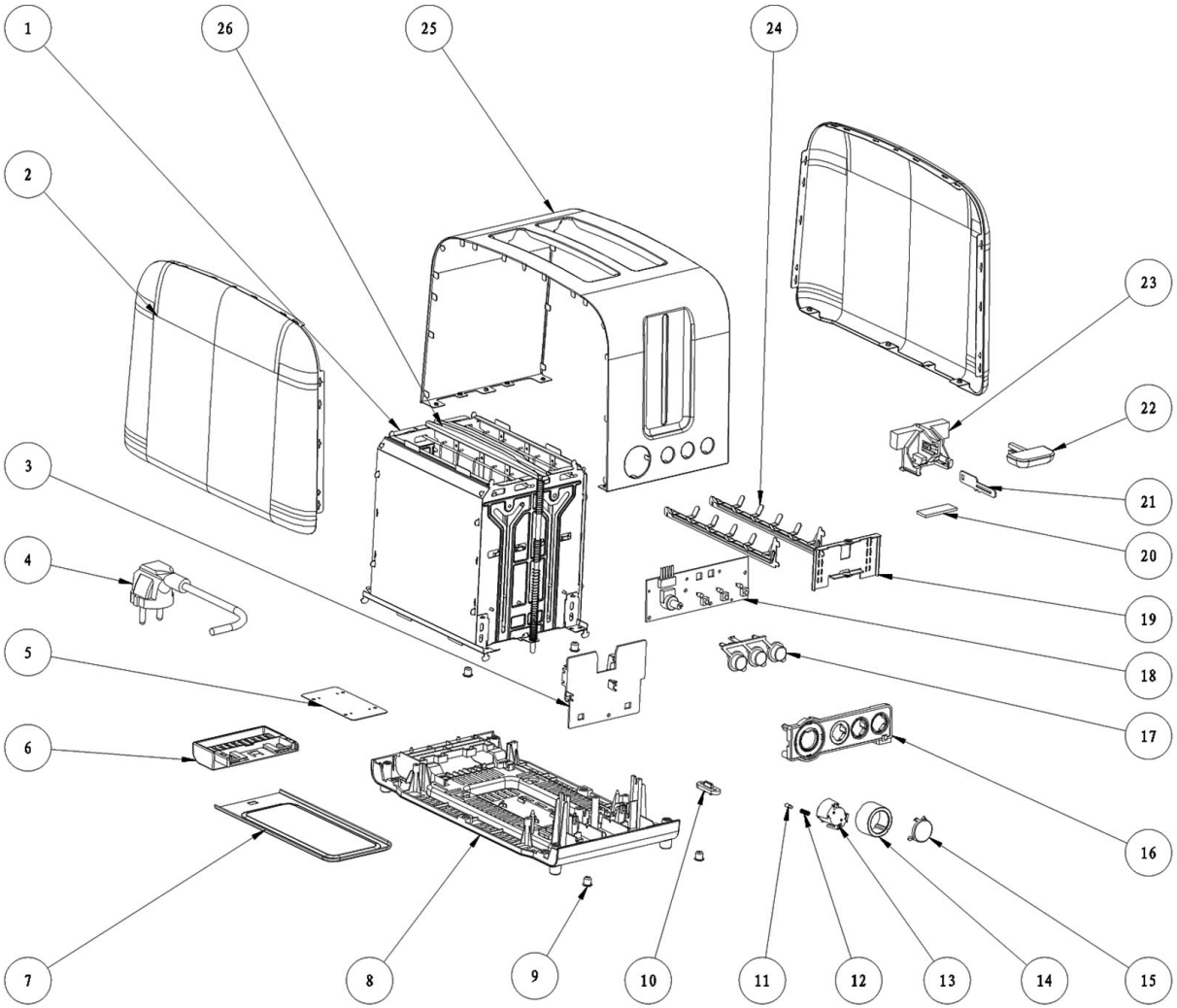

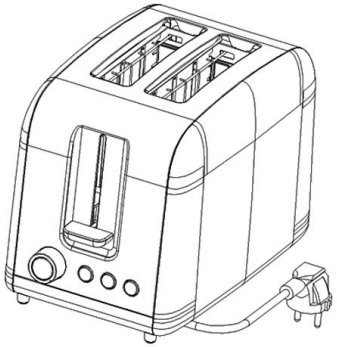

Bartscher	Toaster TSBR20 Artikel-Nr.: 100370	Explosionszeichnung 17.08.2020	Seite 1/2

Pos.	Artikelbeschreibung	Description of item	Artikel Nr./Item No.
2	Abdeckung	Cover	E0462701102
3 + 18	Platine	Circuit board	E0462701AB
4	Anschlusskabel m. Stecker	Power cord w. plug	E0462701023
25	Gehäuse	Housing	E0462701101
8	Boden	Bottom	E0462701104
6 + 7	Krümelblech	Crumb tray	E013340102
13 - 15	Knebel	Knob	E0462701106
9	Fuß	Base	E0GD121005A
o.Abb/n.pic	Brötchenaufsatz	Warming rack for rolls	E010037010