ИЗМЕЛЬЧИТЕЛЬ СЫРА APACH AGR1

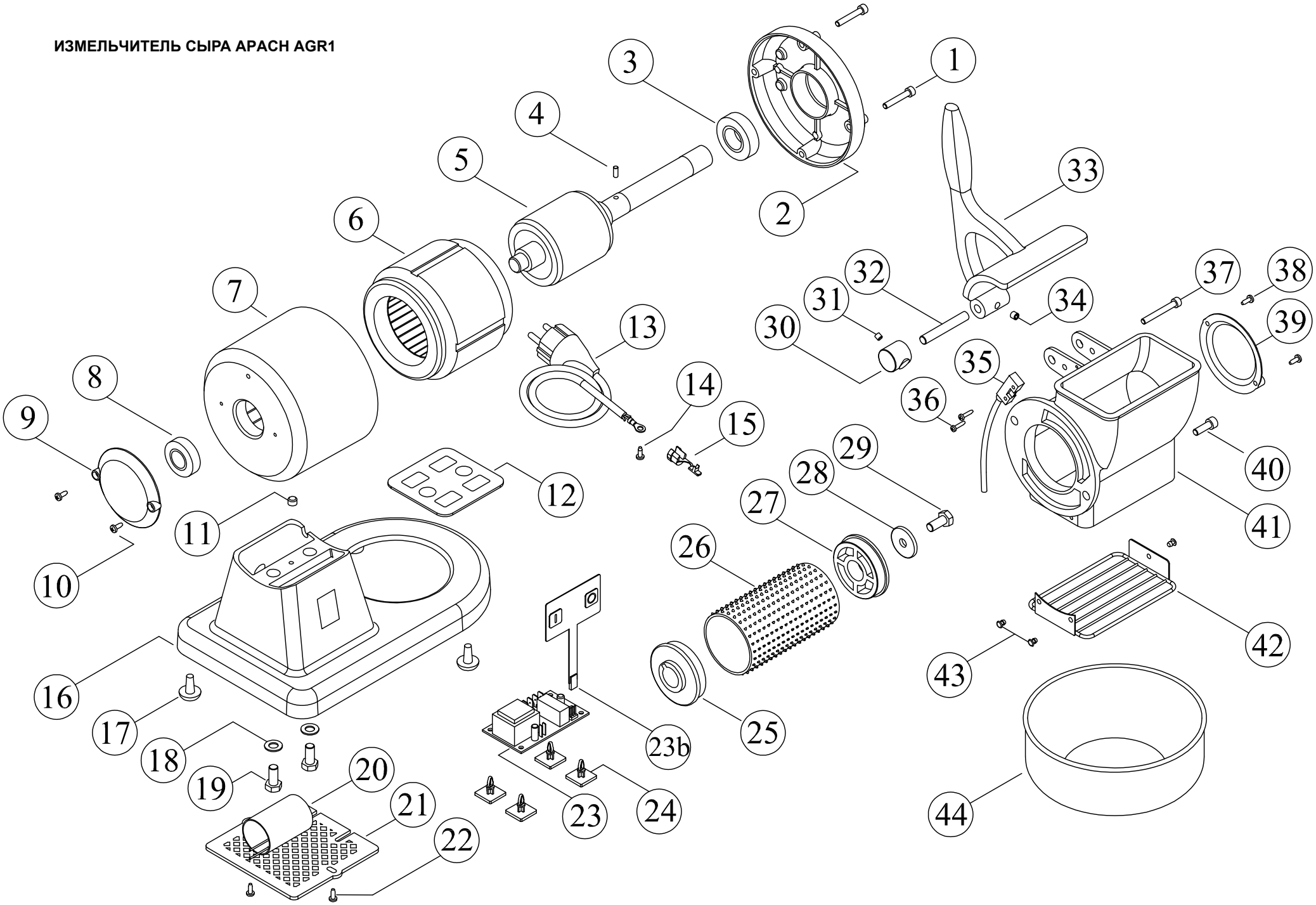

N.	Denominazione	Codice
1	VITE DA 5x25 (n.4 pz.)	F2071
2	CALOTTA MOTORE BASSA	F2072
	CALOTTA MOTORE BASSA ROSSA	F2072R
	CALOTTA MOTORE BASSA BIANCA	F2072B
	CALOTTA MOTORE BASSA RETRO'	F2072RE
3	CUSCINETTO 6004 ZZ	F2005
4	SPINETTA DA 4x10	F2073
5	ALBERO CON ROTORE V.230/50 Hz.	F3004
6	STATORE V.230/50Hz	F2076
	STATORE CON TERMICA V.230/50Hz	F2077
7	CARCASSA MOTORE	F2010
	CARCASSA MOTORE ROSSA	F2010R
	CARCASSA MOTORE BIANCA	F2010B
	CARCASSA MOTORE RETRO'	F2010RE
8	CUSCINETTO 6202 ZZ	F2082
9	DISCO CHIUSURA ABS 80 mm.	F2002
	DISCO CHIUSURA ALLUMINIO 80 mm.	F2917
10	VITE DA 3,5x9,5 (n.2 pz.)	F2394
11	GRANO M8x8	F2991
12	GUARNIZIONE BASE	F2390
13	CAVO CON SPINA MOD.ITALIA	F2035
	CAVO CON SPINA MOD.SCHUKO V.230	F2036
14	VITE DA 3,5x9,5	F2394
15	PRESSACAVO DA 12	F2034
16	BASE ALLUMINIO	F2079
	BASE ALLUMINIO ROSSA	F2079R
	BASE ALLUMINIO BIANCA	F2079B
	BASE ALLUMINIO RETRO'	F2079RE
	BASE IN ABS	F2080
17	PIEDINI DI GOMMA (n.4 pz.)	F2031
18	RONDELLA 8x16x1,5 (n.2 pz.)	F2980
19	VITE DA 8x20 (n.2 pz.)	F2053
20	CONDENSATORE DA 12,5 uF	F2028
21	CHIUSURA DI PROTEZIONE	F2078
22	VITE DA 3,5x9,5 (n.2 pz.)	F2394
23	SCHEDA BASSA TENSIONE	F2027
23b	PULSANTIERA DIGITALE	F2033
24	PIEDINI ADESIVI PER SCHEDA (n.4 pz.)	F2026
25	FLANGIA RULLO CON SCASSO	F2057
26	RULLO GRATTUGIA MIGNON	F2056
	RULLO GRATTUGIA MIGNON INOX	F2399
27	FLANGIA RULLO PIATTA	F2055
28	RONDELLA 8x32x2,5	F2054
29	VITE DA 8x20	F2053

N.	Denominazione	Codice
30	PORTAMAGNETE	F2063
31	GRANO 5x5	F2395
32	PERNO DA 8x60	F2062
33	LEVA GRATTUGIA MIGNON ALLUMINIO	F2060
	LEVA GRATTUGIA MIGNON ALLUM.BIANCA	F2060B
	LEVA GRATTUGIA MIGNON CON INSERTO	F2061
34	GRANO 6x6	F2019
35	MICRO INTERRUTTORE MAGNETICO	F2066
36	VITE DA 2,9x12 (n.2 pz.)	F2065
37	VITE DA 5x40	F2058
38	VITE DA 3,5x9,5 (n.2 pz.)	F2394
39	DISCO CHIUSURA ABS 80 mm.	F2002
	DISCO CHIUSURA ALLUMINIO 80 mm.	F2917
40	VITE DA 6x14 (n.2 pz.)	F2059
41	BOCCA GRATTUGIA MIGNON	F2067
	BOCCA GRATTUGIA MIGNON ROSSA	F2067R
	BOCCA GRATTUGIA MIGNON BIANCA	F2067B
	BOCCA GRATTUGIA MIGNON RETRO'	F2067RE
42	GRIGLIA DI PROTEZIONE	F2070
43	RIVETTI (n.3 pz.)	F2068
44	CONTENITORE FORMAGGIO	F2069