OCEANUS®

САНТЕХНИКА ИЗ НЕРЖАВЕЮЩЕЙ СТАЛИ
ОТ РОССИЙСКОГО ПРОИЗВОДИТЕЛЯ

АРТИКУЛ 3-035.1

Производство: Россия.
Соответствует Европейским стандартам.

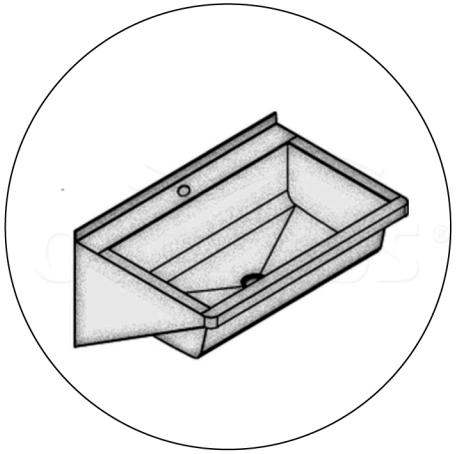

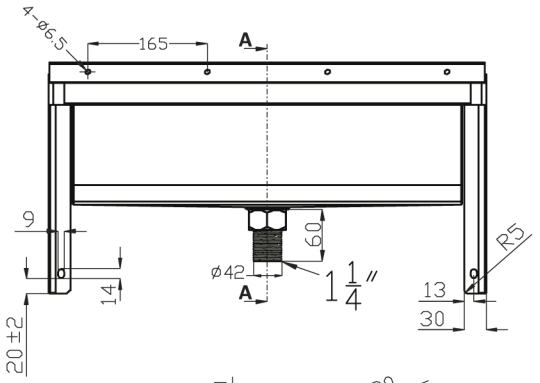

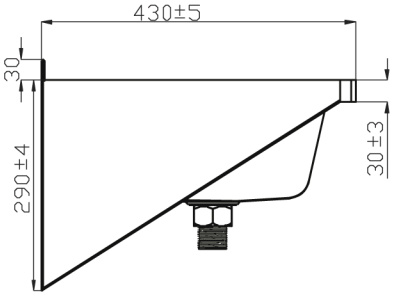
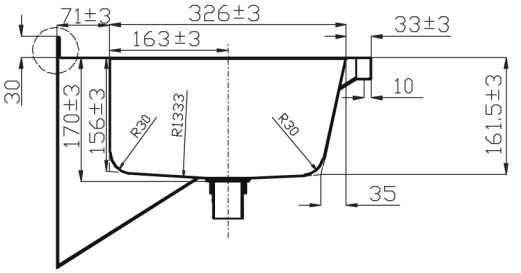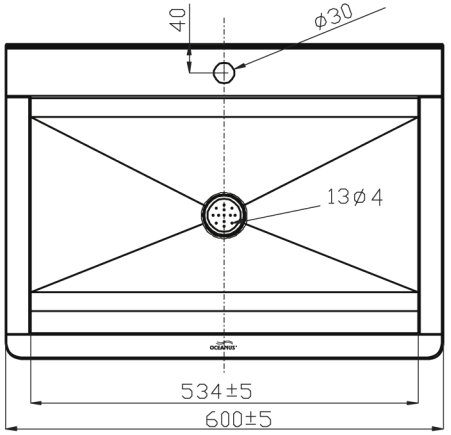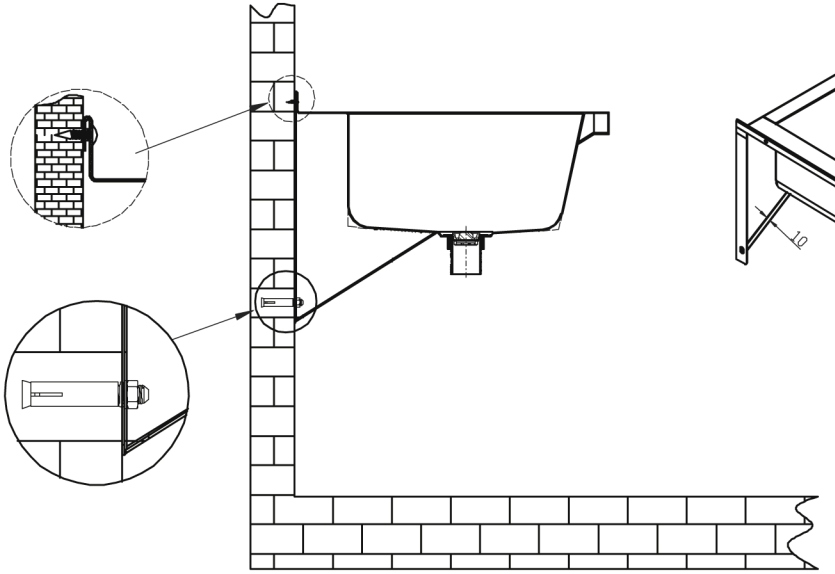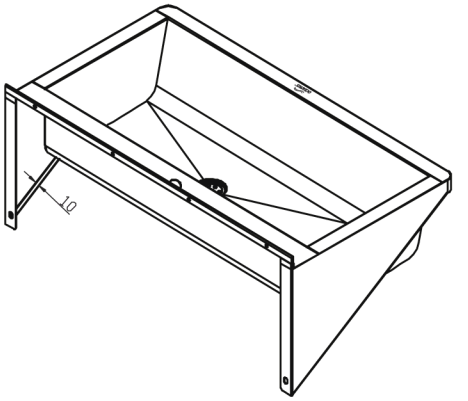
A-A